ТРАНЗИСТОРЫ

КТ8143А-Ш, КТ8143Е1-Ш1

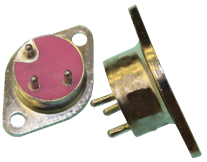

Кремниевые эпитаксиально-планарные n-p-n мощные высоковольтные переключательные транзистора, предназначенные для работы в мощных ключевых, усилительных устройствах.

Масса транзистора не более 41 г.

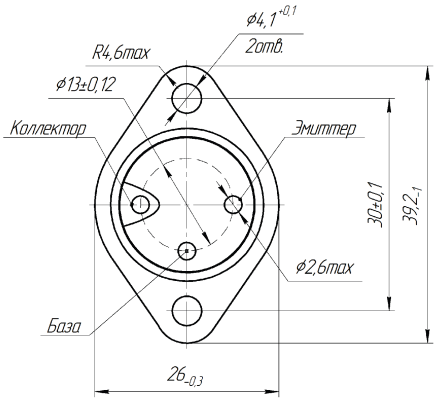

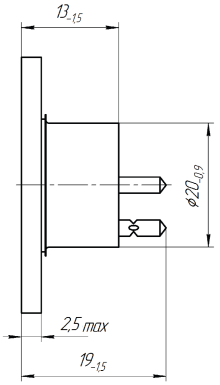

КОРПУС КТ-87 (КТ-9М)

Транзисторы соответствуют АДБК.432140.621ТУ.

Таблица 1. Основные электрические параметры при Т= 25°С

Наименование параметра, единица измерения (режим измерения)	Буквенное обозначение	Норма				
		КТ8143А КТ8143Е, Е1 КТ8143М КТ8143Т, Т1	КТ8143Б КТ8143Ж, Ж1 КТ8143Н КТ8143У, У1	КТ8143В КТ8143И, И1 КТ8143П КТ8143Ф Ф1	КТ8143Г КТ8143К, К1 КТ8143Р КТ8143Х, Х1	КТ8143Д КТ8143Л, Л1 КТ8143С КТ8143Ш, Ш1
Обратный ток коллектора, мА						
($U_{КБО}$ = 120 В)	$I_{КБО}$	≤3				
($U_{КБО}$ = 160 В)			≤3			
($U_{КБО}$ = 250 В)				≤3		
($U_{КБО}$ = 300 В)					≤3	
($U_{КБО}$ = 400 В)						≤3
Граничное напряжение ($I_К$ = 0,1 А), В	$U_{КЭОгр}$	≤90	≤120	≤180	≤240	≤300
Обратный ток эмиттера ($U_{ЭБО}$ = 6 В), мА	$I_{ЭБО}$	КТ8143А КТ8143Е КТ8143М КТ8143Т	КТ8143Б КТ8143Ж КТ8143Н КТ8143У	КТ8143В КТ8143И КТ8143П КТ8143Ф	КТ8143Г КТ8143К КТ8143Р КТ8143Х	КТ8143Д КТ8143Л КТ8143С КТ8143Ш
		≤20	≤20	≤20	≤20	≤20
		КТ8143Е1 КТ8143Т1	КТ8143Ж1 КТ8143У1	КТ8143И1 КТ8143Ф1	КТ8143К1 КТ8143Х1	КТ8143Л1 КТ8143Ш1
		≤350	≤350	≤350	≤350	≤350

Наименование параметра, единица измерения (режим измерения)	Буквенное обозначение	Норма			
		КТ8143А КТ8143Б КТ8143В КТ8143Г КТ8143Д	КТ8143Е, Е1 КТ8143Ж, Ж1 КТ8143И, И1 КТ8143К, К1 КТ8143Л, Л1	КТ8143М КТ8143Н КТ8143П КТ8143Р КТ8143С	КТ8143Т, Т1 КТ8143У, У1 КТ8143Ф, Ф1 КТ8143Х, Х1 КТ8143Ш, Ш1
Напряжение насыщения коллектор-эмиттер, В					
($I_К$ = 20 А, $I_Б$ = 2 А)	$U_{КЭ\ нас}$	≤1,2			
($I_К$ = 32 А, $I_Б$ = 3,2 А)			≤1,2		
($I_К$ = 35 А, $I_Б$ = 3,5 А)				≤1,2	
($I_К$ = 40 А, $I_Б$ = 4 А)					≤1,2

Наименование параметра, единица измерения (режим измерения)	Буквенное обозначение	Норма			
		КТ8143А КТ8143Б КТ8143В КТ8143Г КТ8143Д	КТ8143Е, Е1 КТ8143Ж, Ж1 КТ8143И, И1 КТ8143К, К1 КТ8143Л, Л1	КТ8143М КТ8143Н КТ8143П КТ8143Р КТ8143С	КТ8143Т, Т1 КТ8143У, У1 КТ8143Ф, Ф1 КТ8143Х, Х1 КТ8143Ш, Ш1
Напряжение насыщения база-эмиттер, В					
($I_К$ = 20 А, $I_Б$ = 2 А)	$U_{БЭ\ нас}$	≤2			
($I_К$ = 32 А, $I_Б$ = 3,2 А)			≤2		
($I_К$ = 35 А, $I_Б$ = 3,5 А)				≤2	
($I_К$ = 40 А, $I_Б$ = 4 А)					≤2
Статический коэффициент передачи тока					
($I_К$ = 50 А, $U_К$ = 5 В)	$h_{21Э}$	≥10			
($I_К$ = 60 А, $U_К$ = 5 В)			≥10		
($I_К$ = 65 А, $U_К$ = 5 В)				≥10	
($I_К$ = 80 А, $U_К$ = 5 В)					≥10
Статический коэффициент передачи тока					
($I_К$ = 20 А, $U_К$ = 3 В)	$h_{21Э}$	≥15			
($I_К$ = 32 А, $U_К$ = 3 В)			≥15		
($I_К$ = 35 А, $U_К$ = 3 В)				≥15	
($I_К$ = 40 А, $U_К$ = 3 В)					≥15
Время включения, мкс					
($I_К$ = 20 А, $U_К$ = 50 В, $I_Б$ = 2 А)	$t_{вкл}$	≤0,3			
($I_К$ = 32 А, $U_К$ = 50 В, $I_Б$ = 3,2 А)			≤0,3		
($I_К$ = 35 А, $U_К$ = 50 В, $I_Б$ = 3,5 А)				≤0,3	
($I_К$ = 40 А, $U_К$ = 50 В, $I_Б$ = 3,0 А)					≤0,3
Время рассасывания мкс					
($I_К$ = 20 А, $U_К$ = 50 В, $I_{Б1}$ = - $I_{Б2}$ = 2 А)	$t_{рас}$	≤2,0			
($I_К$ = 32 А, $U_К$ = 50 В, $I_{Б1}$ = - $I_{Б2}$ = 3,2 А)			≤2,0		
($I_К$ = 35 А, $U_К$ = 50 В, $I_{Б1}$ = - $I_{Б2}$ = 3,5 А)				≤2,0	
($I_К$ = 40 А, $U_К$ = 50 В, $I_{Б1}$ = - $I_{Б2}$ = 3,0 А)					≤2,0
Время спада, мкс					
($I_К$ = 20 А, $U_К$ = 50 В, $I_{Б1}$ = - $I_{Б2}$ = 2 А)	$t_{сп}$	≤0,5			
($I_К$ = 32 А, $U_К$ = 50 В, $I_{Б1}$ = - $I_{Б2}$ = 3,2 А)			≤0,5		
($I_К$ = 35 А, $U_К$ = 50 В, $I_{Б1}$ = - $I_{Б2}$ = 3,5 А)				≤0,5	
($I_К$ = 40 А, $U_К$ = 50 В, $I_{Б1}$ = - $I_{Б2}$ = 3,0 А)					≤0,5

Таблица 2. Предельно допустимые режимы эксплуатации

Наименование параметра, (режим измерения), единица измерения	Буквенное обозначение параметра	Норма			
		КТ8143А КТ8143Б КТ8143В КТ8143Г КТ8143Д	КТ8143Е, Е1 КТ8143Ж, Ж1 КТ8143И, И1 КТ8143К, К1 КТ8143Л, Л1	КТ8143М КТ8143Н КТ8143П КТ8143Р КТ8143С	КТ8143Т, Т1 КТ8143У, У1 КТ8143Ф, Ф1 КТ8143Х, Х1 КТ8143Ш, Ш1
Максимально допустимый постоянный ток коллектора, А	$I_{К\ max}$	50	60	65	80
Максимально допустимый импульсный ток коллектора, А	$I_{К,\ и\ max}$	80	95	100	125
Максимально допустимый постоянный ток базы, А	$I_{Б\ max}$	15	20	22	25
Максимально допустимый импульсный ток базы, А	$I_{Б,\ и\ макс}$	20	25	30	35
Максимально допустимая постоянная рассеиваемая мощность коллектора, Вт	$P_{К\ max}$	200	220	240	250
Максимально допустимая импульсная рассеиваемая мощность коллектора (t = 5 мкс), Вт	$P_{К,\ и\ max}$	4,5	6	7	9

Наименование параметра, единица измерения (режим измерения)	Буквенное обозначение	Норма				
		КТ8143А КТ8143Е, Е1 КТ8143М КТ8143Т, Т1	КТ8143Б КТ8143Ж, Ж1 КТ8143Н КТ8143У, У1	КТ8143В КТ8143И, И1 КТ8143П КТ8143Ф Ф1	КТ8143Г КТ8143К, К1 КТ8143Р КТ8143Х, Х1	КТ8143Д КТ8143Л, Л1 КТ8143С КТ8143Ш, Ш1
Максимально-допустимое постоянное напряжение коллектор-эмиттер, В	$U_{КЭ\ max}$	90	120	180	240	300
Максимально допустимое постоянное напряжение коллектор-база, В	$U_{КБ\ max}$	120	160	250	300	400
Максимально-допустимое постоянное напряжение эмиттер-база, В	$U_{ЭБ\ max}$	6	6	6	6	6

Изготовитель:
АО "НПП "Завод Искра"
432030, г. Ульяновск, пр-т Нариманова, 75

тел.: +7(8422) 46-81-90, 39-70-33
факс: +7(8422) 46-37-47, 46-37-46
zavod@npp-iskra.ru, www.zavod-iskra.ru